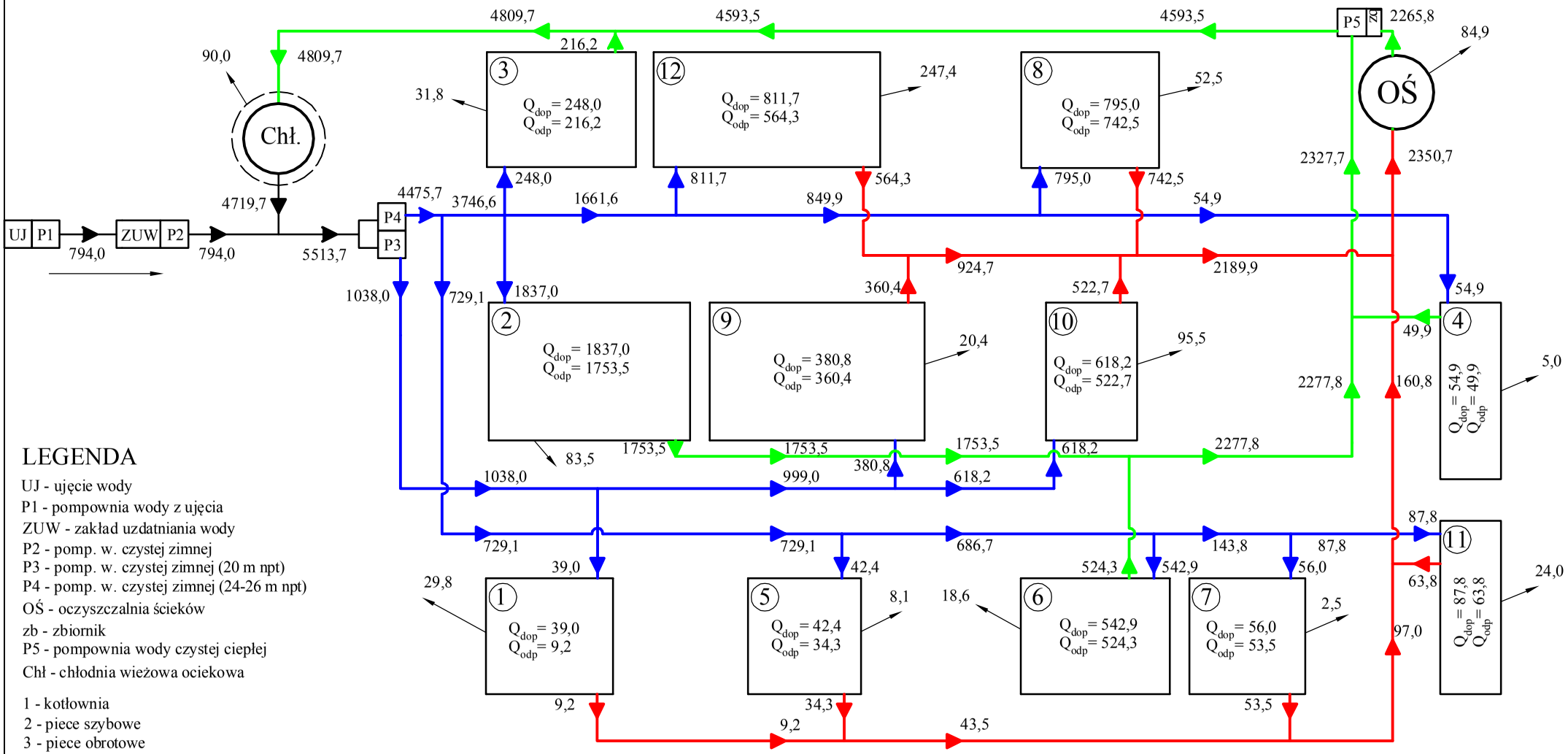

LEGENDA

UJ - ujęcie wody
P1 - pompownia wody z ujęcia
ZUW - zakład uzdatniania wody
P2 - pomp. w. czystej zimnej
P3 - pomp. w. czystej zimnej (20 m npt)
P4 - pomp. w. czystej zimnej (24-26 m npt)
OŚ - oczyszczalnia ścieków
zb - zbiornik
P5 - pompownia wody czystej ciepłej
Chł - chłodnia wieżowa ociekowa

1 - kotłownia
2 - piece szybowe
3 - piece obrotowe
4 - stacja nagrzewnic
5 - rafineria ołowiu
6 - kompresorownia
7 - stacja redukcji gazu
8 - oczyszczanie gazu redukcyjnego
9 - system wentylacji
10 - granulacja żużla
11 - podgrzewacz koksu
12 - hydrotransport żużla

woda czysta zimna
woda czysta ciepła
woda brudna ciepła

729,1 - natężenie przepływu wody, m^3/h

		Imię i nazwisko	Wydz. Inż. Środ. Polit. Wrocławskiej
	Konstr.		
	Sprawdz.		
Nazwa rys.	Schemat bilansu wodno-ściekowego dla maksymalnego godzinowego zapotrzebowania na wodę		Nr rys. 3

You created this PDF from an application that is not licensed to print to novaPDF printer (http://www.novapdf.com)